PŮDORYS +35,10m

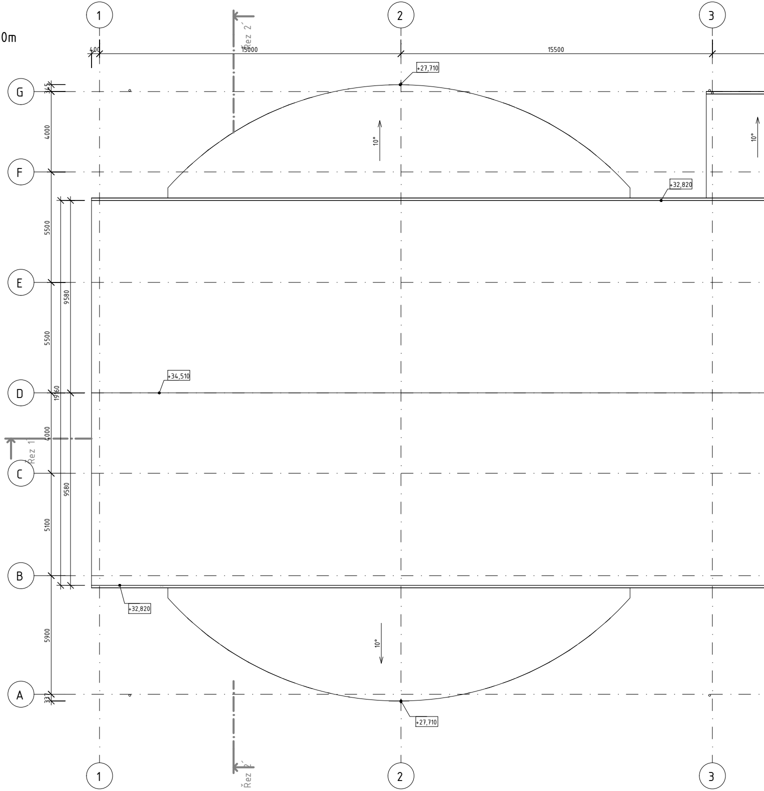
1
2
3
Řez 2´
400
15000
15500
+27,710
G
345
4000
10°
F
+32,820
5500
E
9580
5500
D
+34,510
1960
4000
Řez 1
C
9580
5100
B
+32,820
5900
10°
A
337
+27,710
1
2
3
Řez 2´

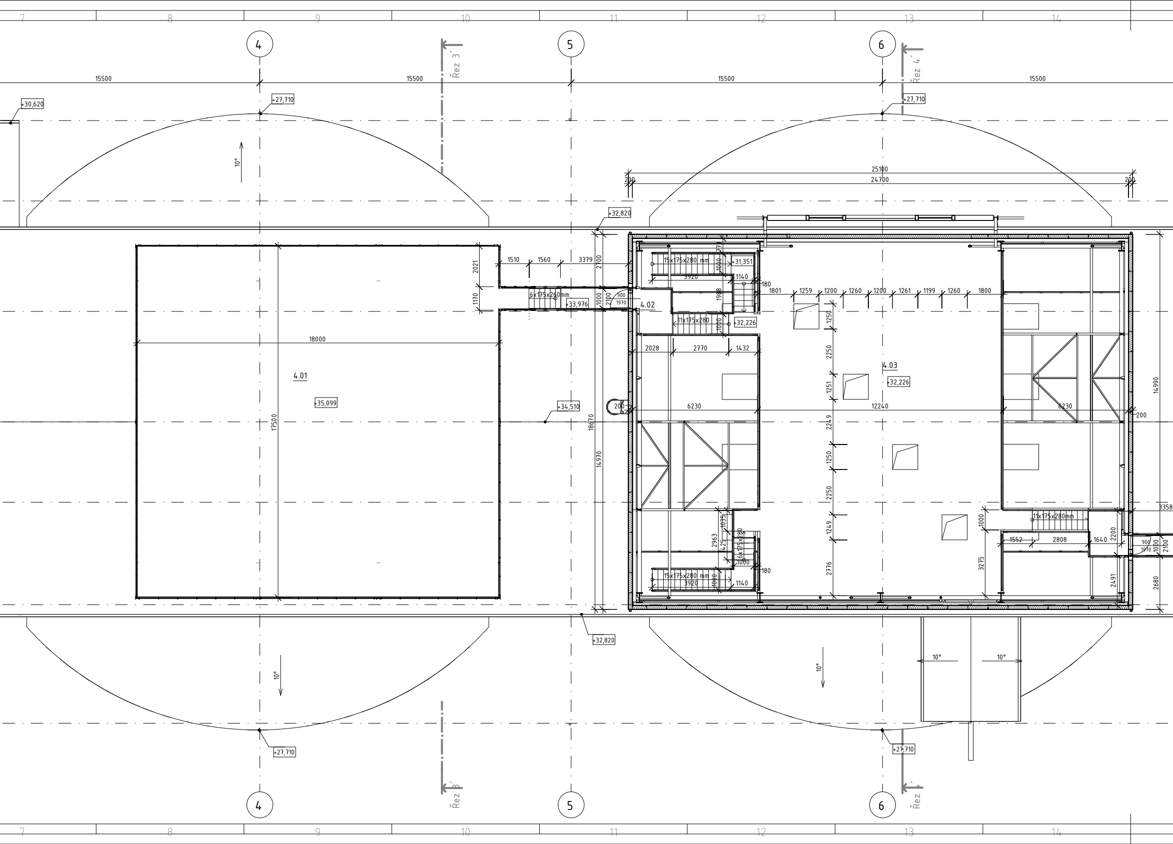
7
8
9
10
11
12
13
14
4
5
6
Řez 3´
Řez 4´
15500
15500
15500
15500
+30,620
+27,710
+27,710
10°
25100
24700
200
200
+32,820
1510
1560
3379
2700
2021
1170
6x175x260mm
+33,976
1000
2100
900
1970
4.02
15x175x280 mm
3920
1000
273
+31,351
1140
180
1988
11x175x280
1020
+32,226
1801
1259
1200
1260
1200
1261
1199
1260
1800
1250
2250
1251
2249
1250
2250
1249
2776
18000
4.01
+35,099
17500
+34,510
18670
14970
200
2028
2770
1432
6230
12240
6230
4.03
+32,226
14990
200
3358
11x175x280mm
1000
1552
2808
1640
2200
900
1970
1000
2100
3275
2491
2680
2963
1035
425
6x175x280
1000
15x175x280 mm
3920
1000
1140
180
+32,820
10°
10°
10°
10°
+27,710
+27,710
Řez 3´
Řez 4´
4
5
6
7
8
9
10
11
12
13
14

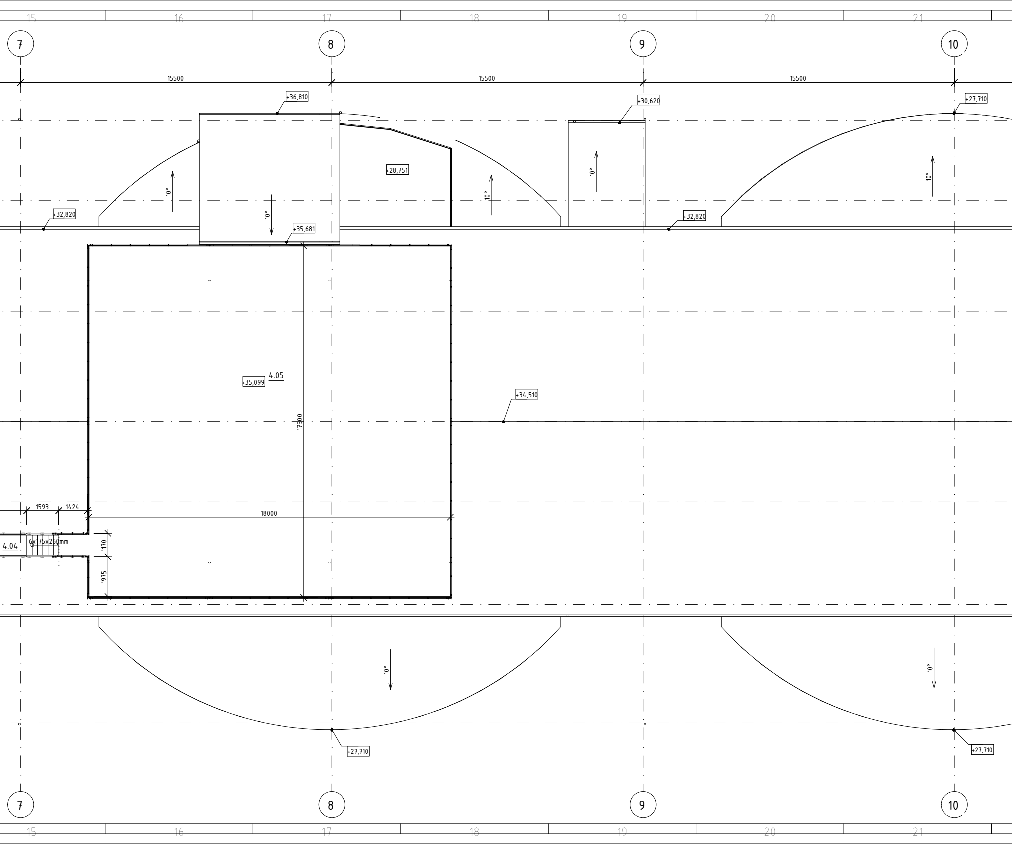
15
16
17
18
19
20
21
7
8
9
10
15500
15500
15500
+36,810
+30,620
+27,710
+28,751
10°
10°
10°
10°
10°
+32,820
+32,820
+35,681
+35,099
4.05
17500
+34,510
1593
1424
18000
4.04
6x175x260mm
1170
1975
10°
10°
+27,710
+27,710
7
8
9
10
15
16
17
18
19
20
21

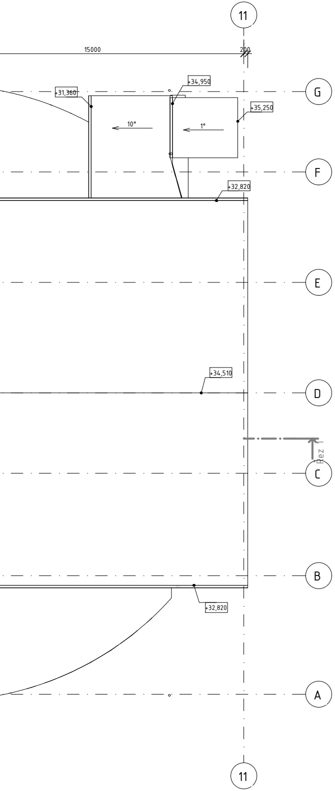
11
15000
200
+31,360
+34,950
+35,250
10°
1°
G
F
+32,820
E
+34,510
D
Řez 1
C
B
+32,820
A
11

Tabulka místností +35,10m

Číslo	Název	Plocha	Druh podlahy	Povrchy stěn	Povrch stropu
4.01	Střešní obslužná plošina 1	316,3 m^2	Pororošt	-	-
4.02	Spojovací lávka 1	4,2 m^2	Pororošt	-	-
4.03	Obslužná plošina +35.10	214,2 m^2	Pororošt	Izolační panel	Izolační panel
4.04	Spojovací lávka 2	5,2 m^2	Pororošt	-	-
4.05	Střešní obslužná plošina 2	316,9 m^2	Pororošt	-	-
Celkový součet:		856,9 m^2			

LEGENDA MATERIÁLU

▨	ŽELEZOBETONOVÁ MONOLITICKÁ KONSTRUKCE C30/37-XC2, XF1, XA2 (PODZEMNÍ ČÁST) -XC4, XD3, XF1, XA1 (NADZEMNÍ ČÁST)
☐	STŘEŠNÍ SENDVIČOVÝ PANEL tl. 140 mm, JÁDRO Z IPN
▨	STĚNOVÝ SENDVIČOVÝ PANEL tl. 200 mm, JÁDRO Z MW

±0,000 = 211,000 m.n.m.
Souřadnicový systém: S-JTSK
Výškový systém: Bpv

PROJEKTANT:
T I Centrum, a.s.

PROJEKTOVÁ A INŽENÝRSKÁ ČINNOST
PROVÁDĚNÍ STAVEB
SLOVANSKÁ ALEJ 30
326 00 PLZEŇ

tel.: 377 445 349
fax : 377 241 771
e-mail: ticentrum@ticplzen.cz
http: www.ticentrum.eu

DOKUMENTACE JE PRŮMYSLOVÝM A DUŠEVNÍM VLASTNICTVÍM T I CENTRUM, a.s. NESMÍ BÝT POUŽITA A KOPÍROVÁNA TŘETÍ OSOBOU, JÍ PŘEDÁNA ČI JINAK S NÍ NAKLÁDÁNO BEZ PÍSEMNÉHO POVOLENÍ T I CENTRUM, a.s.

AFRY
Magistrů 1275/13
140 00 Praha 4, Michle

AKCE:	MODERNIZACE TEPLÁRNY MLADÁ BOLESLAV DOKUMENTACE PRO VYDÁNÍ STAVEBNÍHO POVOLENÍ
NÁZEV:	D.1.1 Architektonicko-stavební část SO102 Sklad dřevní štěpky **PŮDORYS +35,10**
MĚŘÍTKO:	1:100
POČET A4:	20
REVIZE:	0
ZAKÁZKOVÉ ČÍSLO:	0404T21
STUPEŇ:	DOKUMENTACE DSP
DATUM:	10/2022
VYPRACOVAL:	ING. JABLONČÍK
KONTROLOVAL A ZODPOVÍDÁ:	ING. BOUDA
ARCHIVNÍ ČÍSLO:	S404T21-DS102-108
LIST:	